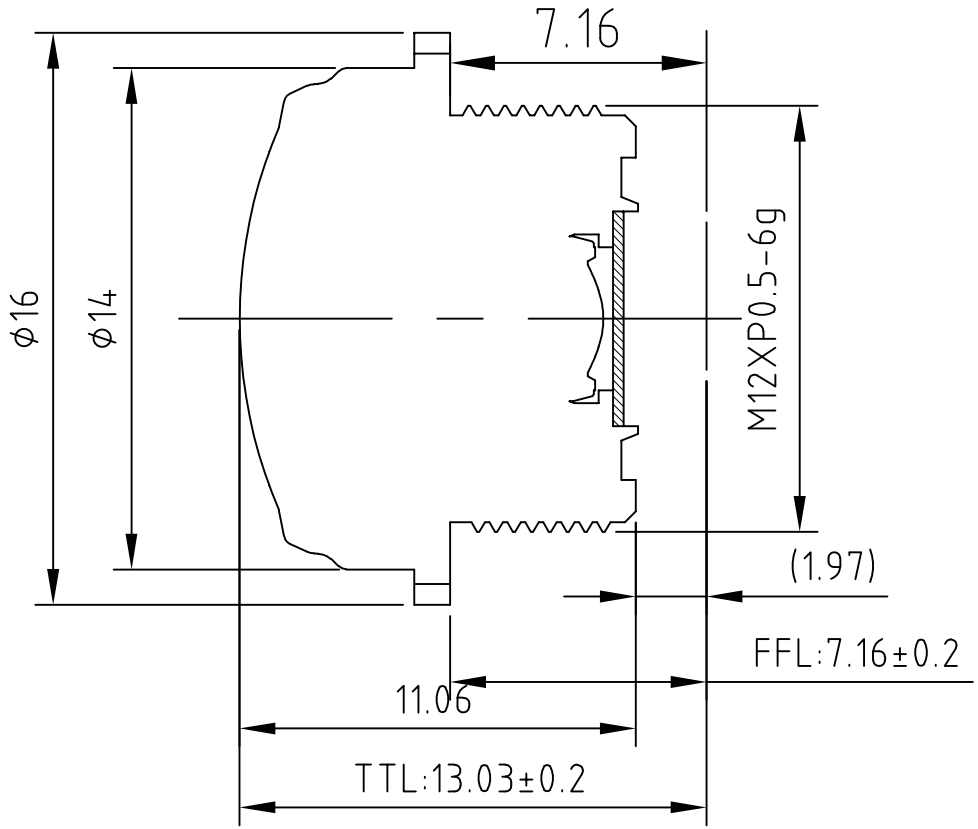

镜头技术规格书			
项目		规 格	备注
镜头结构		2G3P	
Sensor		1/4″ OV9281	
最大像圆		φ4.5mm	
视场角	水平	125±3°	
	垂直	88±3°	
	对角	141±3°	
光圈		2.00±5%	
相对照度		56.5±5%	y=2.25
畸变		-42.87%	
主光线角度		24.28	y=2.25
光学总长		13.03±0.20	
法兰后焦		7.16±0.20	
机械后焦		1.91±0.20	
焦距		1.35±5%	
滤光片		650±10nm	t=0.3mm

				UNIT	mm	MATERIAL		SURF TREAT		DELIVERY		Part Name	H7002B镜头
				TOLERANCE UNLESS OTHERWISE SPECIFY		DRG NO.	14FH13520B			Version	00		
												QUANTITY	1PCS
				X.X	±0.10	DRAGING	张 艺	19.12.3		苏州莱能士光电科技股份有限公司 SU ZHOU LIGHTLNS OPTICAL TECHNOLOGY CO., LTD			
				X.XX	±0.05	EXAMINE	廖勇平	19.12.3					
Rev.No.	Revision note	Revisor	Date	ANGLE	±0.5°	APPROVAL	万 里	19.12.3					