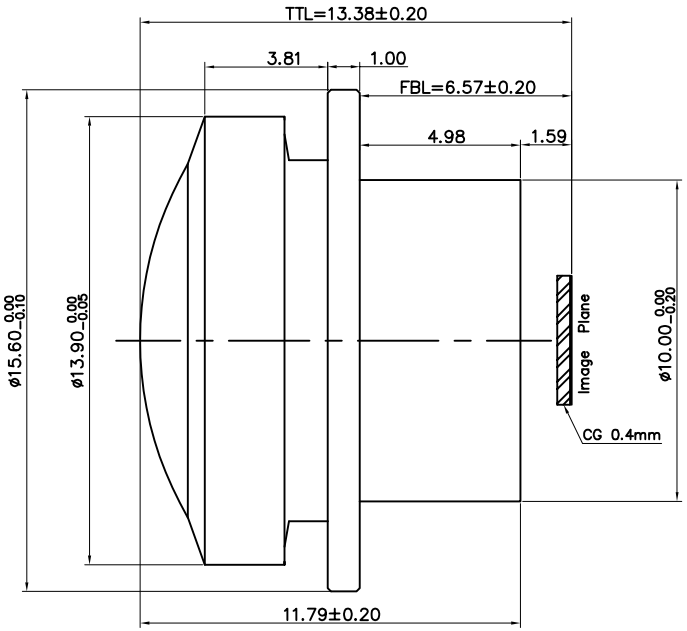

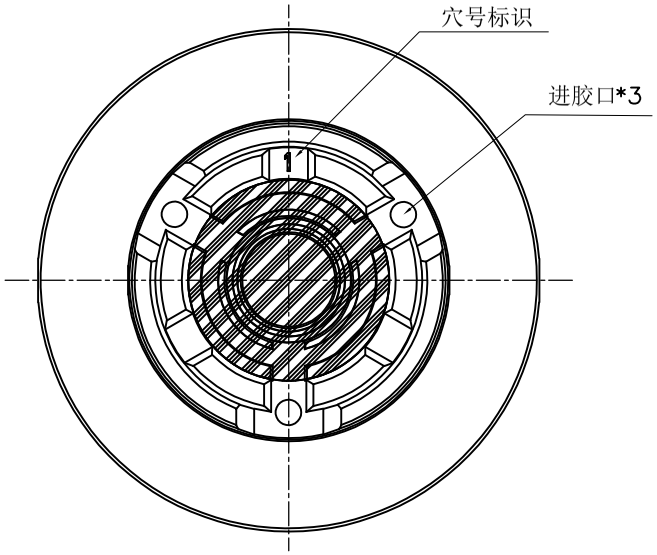

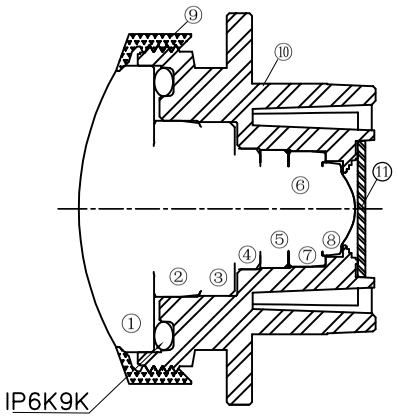

镜头技术规格书				
项目		单位		备注
镜头结构			2G3P	
Sensor			0X01F10	
Sensor size		mm	H3.84*V2.88*D4.80	
Sensor Pixel		Pix	H1280*V960	
最大像圆		mm	ϕ4.07	
视场角	水平	deg	193.6±3	
	垂直	deg	148.8±3	
	对角	deg	207.0±3	
光圈			2.00±5%	
相对照度		%	42.93±5%	y=2.035
光学畸变		%	13.93	F-Theta
主光线角度		deg	18.74	y=2.035
MTF	Center	%	>60	60LP/MM
	0.5 F	%	>45	
	0.75 F	%	>40	
	DOF	um	>32	
光学总长		mm	13.38±0.20	
法兰后焦		mm	6.57	
焦距		mm	1.0±5%	
滤光片			650±10nm	t=0.3mm

NO.	物料名称	数量	材质	备注
1	G01 H7101B	1	Glass	Water-repellent
2	ASP02 H7101B	1	Plastic	
3	P01 H7101B	1	Metal	
4	G03 H7101B	1	Glass	
5	P02 H7101B	1	Metal	
6	SM01 H7101B	1	Soma	
7	ASP04 H7101B	1	Plastic	
8	ASP05 H7101B	1	Plastic	
9	Y01 H7101B	1	Metal	
10	Z01 H7101B	1	Plastic	
11	I01 H7101B	1	Glass	

				UNIT	mm	MATERIAL		SURF TREAT		DELIVERY	Part Name: H7101B镜头
				TOLERANCE UNLESS OTHERWISE SPECIFY		DRG NO.	1355CL1020BL			Version S-00	
										QUANTITY	1PCS
				X.X	±0.10	DRAGING	张 艺	21.11.30		苏州莱能士光电科技股份有限公司	
				X.XX	±0.05	EXAMINE	廖勇平	21.11.30		SU ZHOU LIGHTLNS OPTICAL TECHNOLOGY CO., LTD	
Rev.No.	Revision note	Revisor	Date	ANGLE	±0.5°	APPROVAL	万 里	21.11.30			