苏州莱能士光电科技股份有限公司

SuZhou Lightlns Optical Technology Co.,LTD

（The Specifications of Len）

型号（Name）	11HR3514C	规格（Key Parameter）	f35mm 1″ F1.4
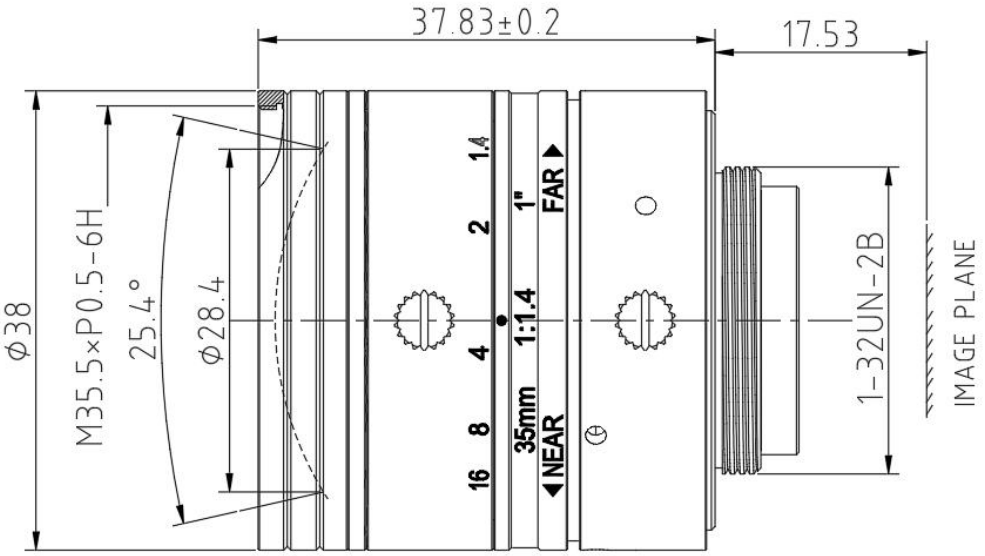
No.	名称（Item Name）		参数（Parameter）	No.	名称（Item Name）		参数（Parameter）
1	传感器（Sensor）		CCD/CMOS	12	机械后焦距（MBF）		9.7-12.3mm
2	像面规格（Image Size）		1″	13	系统总长（TTL）		55.4±0.3mm
3	焦距（Focal Length）		35mm	14	畸变率（Distortion）		<-0.76%
4	光圈范围（Aperture）		1.4-C	15	工作温度（Operating Temperature）		-20℃～+80℃
5	分辨率（Resolution）		8MP	16	接口（Mount）		C
6	最近物距（M.O.D）		0.8m	17	外形尺寸（Dimension）		⌀38×37.83mm
7	滤 镜 尺 寸 (Filter Screw Size)		M35.5*P0.5-6H	18	边缘照度 (Corner Illumination)		64%>
8	主光线角度（CRA）		16.43°	19	重量（Weight）		/
9	视场角（FOV）（W×T）（D×H×V）	1″	25.4° × 20.4° × 15.3° (4:3)	20	操作方法（Operation）	焦点（Focal）	手动（Manual）
10		2/3″	17.5° ×14° ×10.6° (4:3)	21		焦距（F.L）	固定（Fixed）
11				22		光圈（Iris）	手动（Manual）