# 苏州莱能士光电科技股份有限公司

## SuZhou Lightlns Optical Technology Co.,LTD

## （The Specifications of Len）

| 型号（Name） | 23VD6520C | 规格（Key Parameter） | f6.5-20mm 2/3″ F1.4 |
|---|---|---|---|
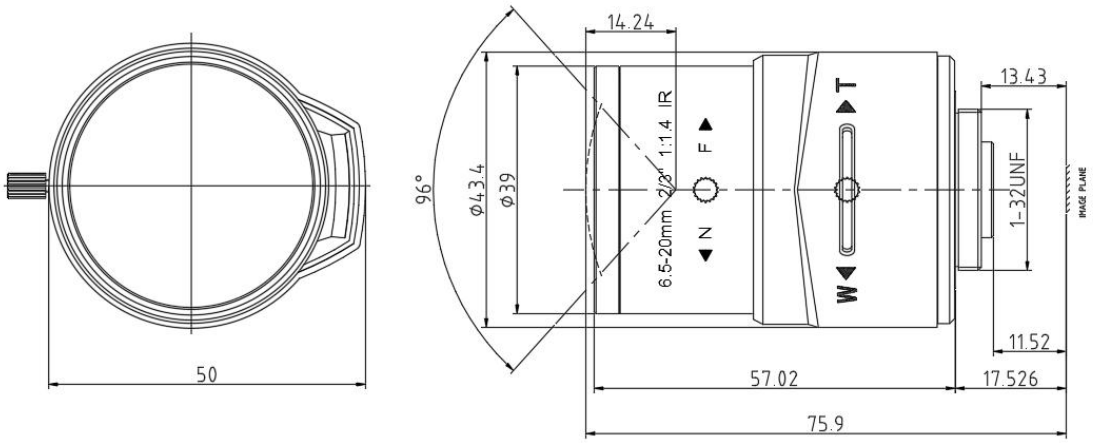
| No. | 名称（Item Name） | | 参数（Parameter） | No. | 名称（Item Name） | | 参数（Parameter） |
|---|---|---|---|---|---|---|---|
| 1 | 传感器（Sensor） | | CCD/CMOS | 12 | 机械后焦距（MBF） | | 11.52-13.43mm |
| 2 | 像面规格（Image Size） | | 2/3″ | 13 | 系统总长（TTL） | | 75.9±0.3mm |
| 3 | 焦距（Focal Length） | | 6.5-20mm | 14 | 畸变率（Distortion） | | -25.88%~-0.78% |
| 4 | 光圈范围（Aperture） | | 1.4-C | 15 | 工作温度（Operating Temperature） | | -20℃～+80℃ |
| 5 | 分辨率（Resolution） | | 3MP | 16 | 接口（Mount） | | C |
| 6 | 最近物距（M.O.D） | | 0.3m | 17 | 外形尺寸（Dimension） | | ⌀39×57.02mm |
| 7 | 滤 镜 尺 寸 (Filter Screw Size) | | / | 18 | 边缘照度 (Corner Illumination) | | 35.55%-44.98% |
| 8 | 主光线角度（CRA） | | 12.2°（W）-12.9°（T） | 19 | 重量（Weight） | | 124g |
| 9 | 视场角（FOV）（W×T）（D×H×V） | 2/3″ | 96°×33.5°/81.5°×26.9°/46°×16.7°（16:9） | 20 | 操作方法（Operation） | 焦点（Focal） | 手动（Manual） |
| 10 | | | 96°×33.5°/74°×29°/54°×20°（4:3） | 21 | | 焦距（F.L） | 手动（Manual） |
| 11 | | | | 22 | | 光圈（Iris） | 自动（Auto Iris） |