苏州莱能士光电科技股份有限公司

SuZhou LightIns Optical Technology Co.,LTD

（The Specifications of Len）
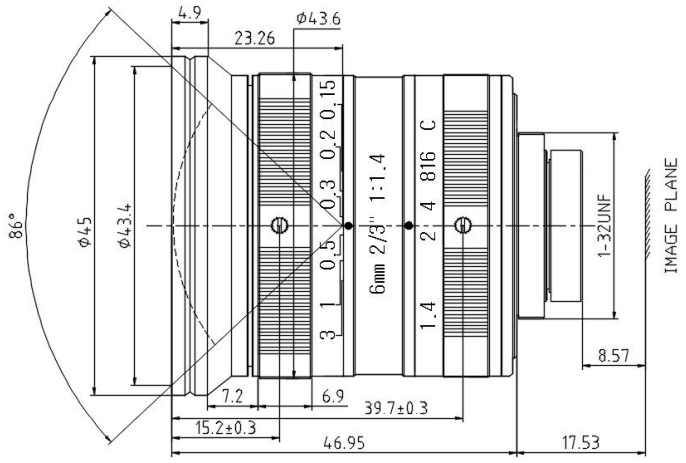
型号（Name）	23FA0614C	规格（Key Parameter）	f6mm 2/3″ F1.4		
No.	名称（Item Name）	参数（Parameter）	No.	名称（Item Name）	参数（Parameter）
1	传感器（Sensor）	CCD/CMOS	12	机械后焦距（MBF）	8.57mm
2	像面规格（Image Size）	2/3″	13	系统总长（TTL）	64.48±0.3mm
3	焦距（Focal Length）	6mm	14	畸变率（Distortion）	<4.32%
4	光圈范围（Aperture）	1.4-C	15	工作温度（Operating Temperature）	-20℃～+60℃
5	分辨率（Resolution）	5MP	16	接口（Mount）	C
6	最近物距（M.O.D）	0.1M	17	外形尺寸（Dimension）	⌀45×46.95mm
7	滤 镜 尺 寸 (Filter Screw Size)	/	18	边缘照度 (Corner Illumination)	45.88%
8	主光线角度（CRA）	0.39°	19	重量（Weight）	171.6g
9	视场角（FOV）（D×H×V） 2/3″	86° ×79° ×49° (16:9)	20	操作方法（Operation） 焦点（Focal）	手动（Manual）
10		86° ×74° ×58.6° (4:3)	21	焦距（F.L）	固定（Fixed）
11			22	光圈（Iris）	手动（Manual）